Bezeichnung	OX-AC310-RES-FL-M23		
Oxni Code	B5FD	Resolverleitung	

Für Soforthilfe info@oxni.ch
+41 52 551 00 40

Für Reparaturen Oxni GmbH
Klosterstrasse 34
8406 Winterthur

Es müssen die Hinweise aus dem mitgelieferten Produktehandbuch beachtet werden!

Umgebung

Dynamisch	-40..+80°C
Statisch	-50..+80°C

Technische Daten

Geeignet für flexible Verbindungen in Energieketten oder Robotik Anwendungen

Kabelaufbau	(4x2x0.25mm²)	
Spannungsklasse (UL/CSA)	30	V
Durchmesser	7.6 ±0.3	mm
Gewicht	75	g/m

Biegeradius

Dynamisch	72	mm
Statisch	30	mm
max. Geschwindigkeit	5	m/s
max. Beschleunigung	50	m/s²
max. Torrosion	±30	°/m
Lebensdauer	10’000’000	Zyklen

Zugkraft

max. dynamisch	20	N/mm²
max. statisch	50	N/mm²

Allgemein

Farbe	Grün RAL6018
Polyurethane	Ja
Flammwidrigkeit	EN 60332-1-2 /// FT1 gemäß CSA C22.2 No. 2556 § 9.3
Holgen Frei	Ja
UV-Beständigkeit	EN 50396, Verfahren B
Ozonbeständigkeit	EN 50363-10-2

Zertifikate

UL Listed/Recognized	80°C 30V
CSA listed	C22.2 N.210, 80°C 30V
Oil resistance	EN 50363-10-2

Schema

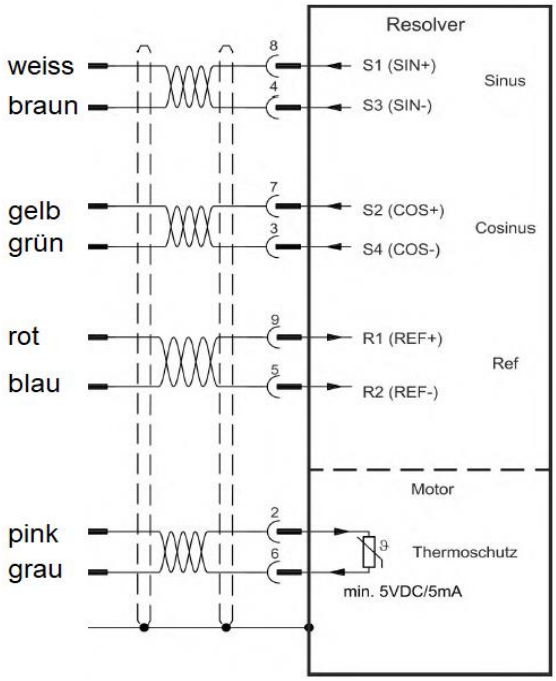

Stecker A
offene Ende

Stecker B
M23 Kupplung

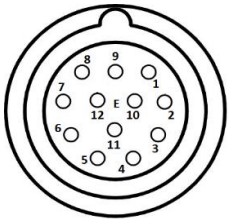

Linksammlung

Oxni	Shop	Link
Oxni		Link