Bezeichnung	FZG400X65-120		
Oxni Code	ABD2	Bremswiderstand	

Für Soforthilfe info@oxni.ch
+41 52 551 00 40

Für Reparaturen Oxni GmbH
Klosterstrasse 34
8406 Winterthur

Es müssen die Hinweise aus dem mitgelieferten Produktehandbuch beachtet werden!

Abmessung	Bodenmontage	Wandmontag
Breite [mm]	486	Klemmen unten!
Höhe [mm]	120	
Tiefe [mm]	92	

Anschluss

-RBext,+RBext

Schutzklasse	IP20

Elektrische Daten

Widerstand	120	Ω
Dauerleistung	600	W
Spitzenleistung	18000	W bei 1% Einschaltdauer
	9000	W bei 3% Einschaltdauer
	5700	W bei 6% Einschaltdauer
	3000	W bei 15% Einschaltdauer
	1920	W bei 25% Einschaltdauer
	1320	W bei 40% Einschaltdauer
	900	W bei 60% Einschaltdauer
	672	W bei 80% Einschaltdauer
Spieldauer	120	s
Nennstrom	2.3	A
Gewicht	2.3	kg

Anschluss

RB1	Bremswiderstand
RB2	Bremswiderstand

Mechanischer Aufbau

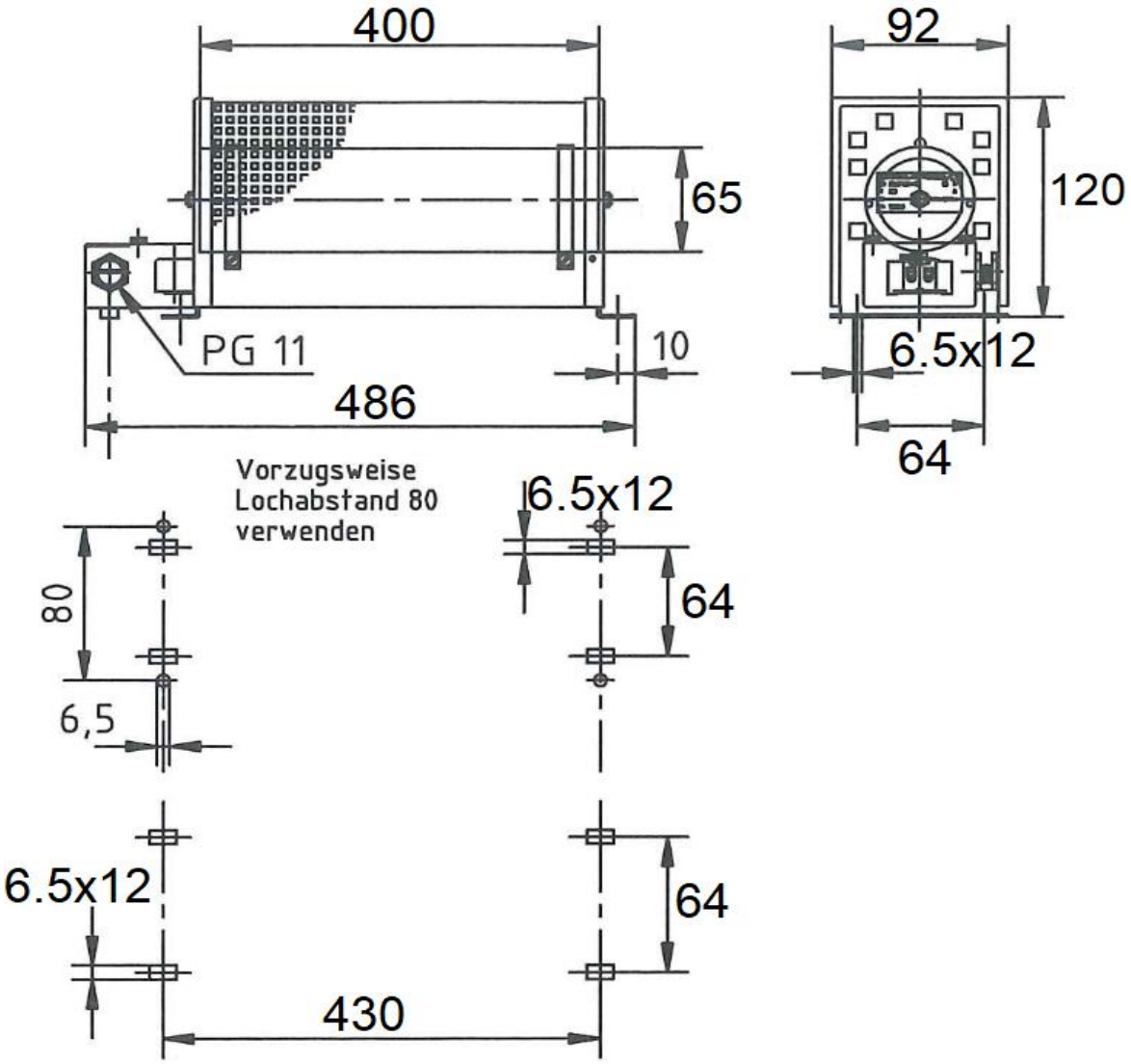

Linksammlung

FZG	Zeichnung	Link
FZG	Handbuch	Link
FZG	CE Zeichnu	Link
Oxni	Shop	Link
Oxni		Link