Bezeichnung	FZG300X45-310		
Oxni Code	ABD1	Bremswiderstand	

Für Soforthilfe info@oxni.ch
+41 52 551 00 40

Für Reparaturen Oxni GmbH
Klosterstrasse 34
8406 Winterthur

Es müssen die Hinweise aus dem mitgelieferten Produktehandbuch beachtet werden!

Abmessung	Bodenmontage	Wandmontag
Breite [mm]	389	Klemmen unten!
Höhe [mm]	87	
Tiefe [mm]	75	

Anschluss

-RBext,+RBext

Schutzklasse	IP20

Elektrische Daten

Widerstand	310	Ω
Dauerleistung	300	W
Spitzenleistung	9000	W bei 1% Einschaltdauer
	4500	W bei 3% Einschaltdauer
	2850	W bei 6% Einschaltdauer
	1500	W bei 15% Einschaltdauer
	960	W bei 25% Einschaltdauer
	660	W bei 40% Einschaltdauer
	450	W bei 60% Einschaltdauer
	336	W bei 80% Einschaltdauer
Spieldauer	120	s
Nennstrom	1	A
Gewicht	1.2	kg

Anschluss

RB1	Bremswiderstand
RB2	Bremswiderstand

Mechanischer Aufbau

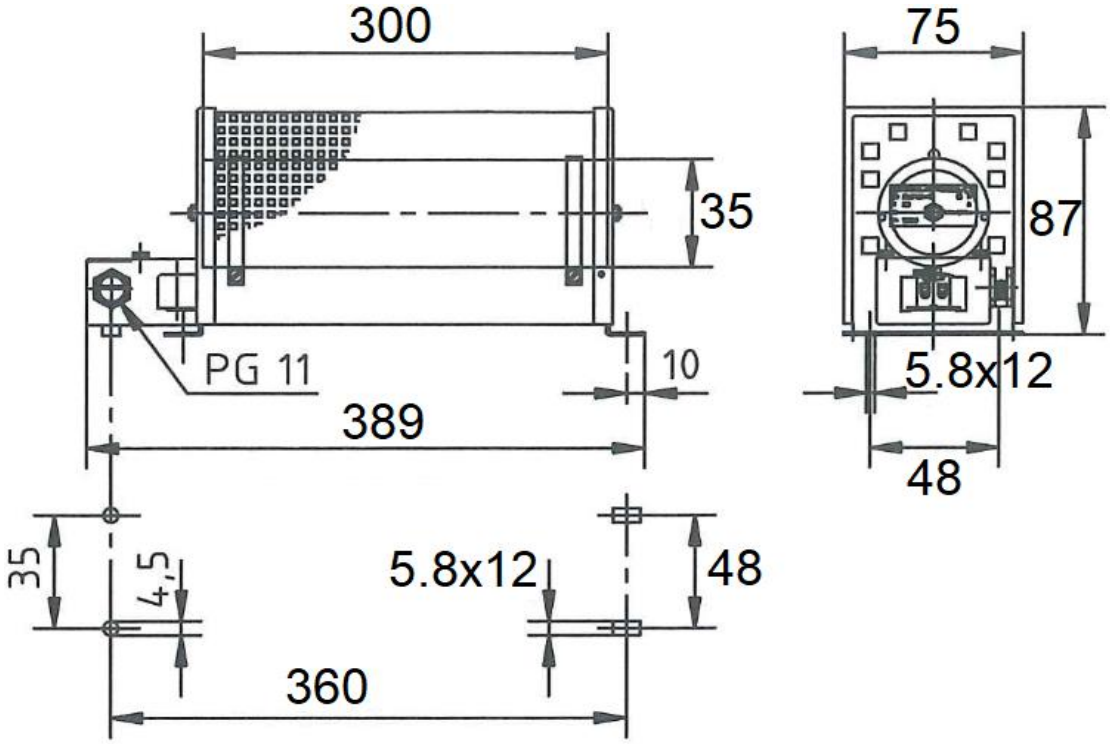

Linksammlung

FZG	Zeichnung	Link
FZG	Handbuch	Link
FZG	CE Zeichnu	Link
Oxni	Shop	Link
Oxni		Link