Bezeichnung	TCE090-005-S2-P2		
Oxni Code	6361	Planetengetriebe	

Für Soforthilfe	info@oxni.ch +41 52 551 00 40	**Für Reparaturen**	Oxni GmbH Klosterstrasse 34 8406 Winterthur

Es müssen die Hinweise aus dem mitgelieferten Produktehandbuch beachtet werden!

Umgebung	-20°..+90°C
	IP65

Technische Daten

Gewicht	3.6	kg
Einbaulage	beliebig	
Material	Stahl	

Stirnradgetriebe

Ausgangsdrehmoment	150	Nm
Max. Ausgangsdrehmoment	270	Nm
Eingangsdrehzahl	3000	rpm
Max. Eingangsdrehzahl	5000	rpm
Übersetzung	5	:1
Trägheitsmoment	0.47	kgcm²
Wirkungsgrad	≥97	%
Getriebespiel (P0)	≤5	'
Leerlaufmoment	0.28	Nm
Max. radiale Belastung	3250	N
Max. axiale Belastung	1625	N

Schmierstoff	Synthetisches Schmierfett	
Lebensdauer	20’000	h
Lärmemission	60	dB

Getriebabgang

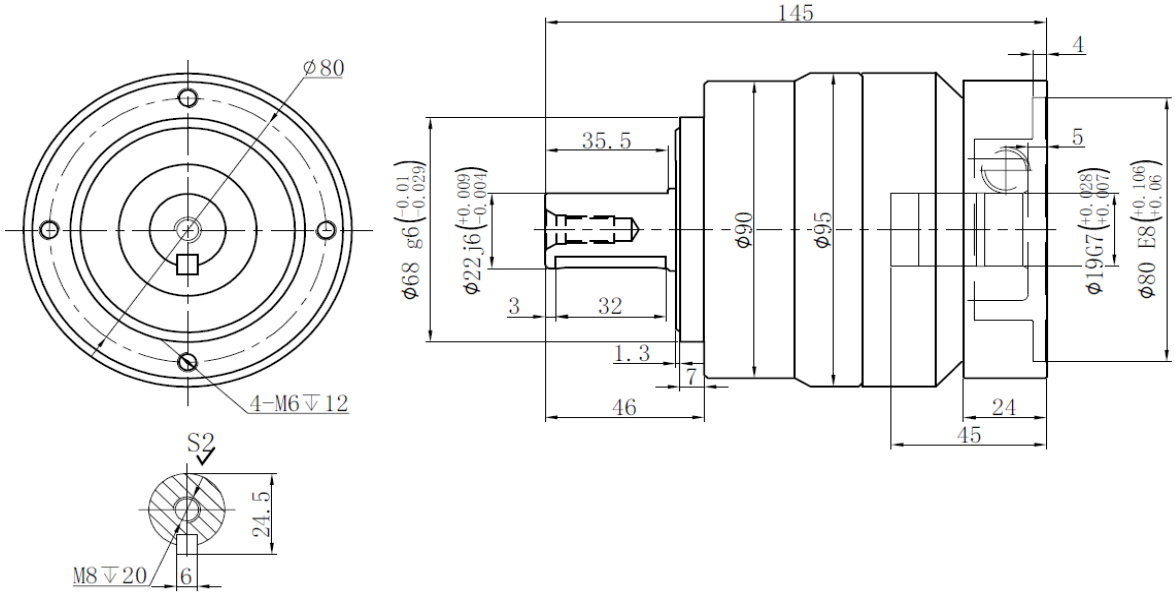

Motoradapter

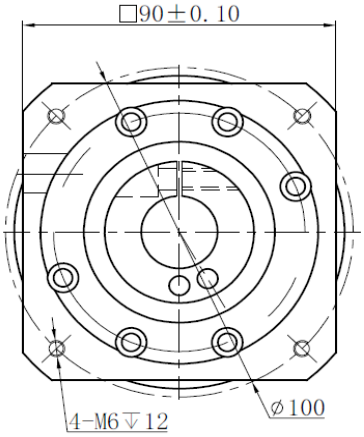

Zentrierring	80 mm
Schaft	Ø19 mm
Lockkreis	100 mm
passend zu	AKM4x-AN
	TA3

Linksammlung

Getriebe	3D Zeichnung	Link
Getriebe	Handbuch	Link
Getriebe	Installation	Link
Oxni	Shop	Link
Oxni		Link