Bezeichnung	TBR142-050-S2-P1		
Oxni Code	6310A	Planetengetriebe	

Für Soforthilfe info@oxni.ch
+41 52 551 00 40

Für Reparaturen Oxni GmbH
Klosterstrasse 34
8406 Winterthur

Es müssen die Hinweise aus dem mitgelieferten Produktehandbuch beachtet werden!

Umgebung	-20°..+90°C
	IP65

Technische Daten

Gewicht	27.5	kg
Einbaulage	beliebig	
Oberfläche	Stahl	vernickelt

Stirnradgetriebe

Ausgangsdrehmoment	650	Nm
Max. Ausgangsdrehmoment	1170	Nm
Eingangsdrehzahl	3000	rpm
Max. Eingangsdrehzahl	6000	rpm
Übersetzung	50	:1
Trägheitsmoment	2.57	kgcm²
Wirkungsgrad	≥92	%
Getriebespiel (P0)	≤7	'
Leerlaufmoment	0.28	Nm
Max. radiale Belastung	9400	N
Max. axiale Belastung	4700	N

Schmierstoff	Synthetisches Schmierfett	
Lebensdauer	20’000	h
Lärmemission	70	dB

Getriebabgang

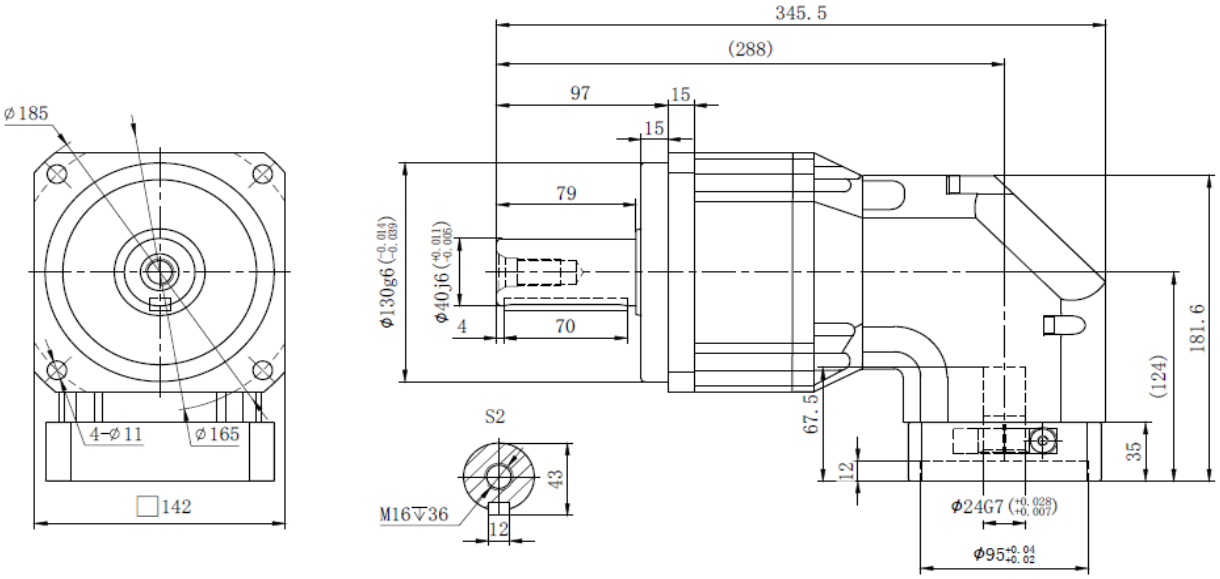

Motoradapter

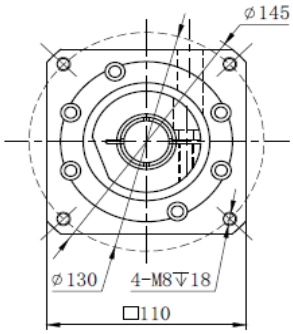

Zentrierring	95 mm
Schaft	Ø24 mm
Lockkreis	130 mm
passend zu	MSN06

Linksammlung

Getriebe	3D Zeichnung	Link
Getriebe	Handbuch	Link
Getriebe	Installation	Link
Oxni	Shop	Link
Oxni		Link