Bezeichnung	20Z1C04-1000		
Oxni Code	5BE4	Oberschwingungsfilter	

Für Soforthilfe	info@oxni.ch +41 52 551 00 40	**Für Reparaturen**	Oxni GmbH Klosterstrasse 34 8406 Winterthur

Es müssen die Hinweise aus dem mitgelieferten Produktehandbuch beachtet werden!

Abmessung	Gerät	Einbau
Breite [mm]	388	688
Höhe [mm]	360	510
Tiefe [mm]	296	

Anschluss	
3 Phase + Erde	35mm² + M8
Schutzklasse	IP20
Klimakategorie	3K3

Elektrische Daten		
Nenneingangstrom	79	A
Bemessungsleistung	37	kW
Bemessungsspannung	400	Vac
Bemessungsfrequenz	50	Hz
Nenneingangstrom	67.9	A
Bemessungsspannung	460	Vac
Bemessungsfrequenz	60	Hz
Verlustleistung	430	W
Gewicht	72.6	kg
Belastungsklasse III	150	% 1min pro 10min
Wirkungsgrad Bemessungsbetrieb	99	%
THD	8	%

Kabellänge zwischen Regler und Oberschwingungsfilter dürfen 5m nicht überschreiten

Anschluss

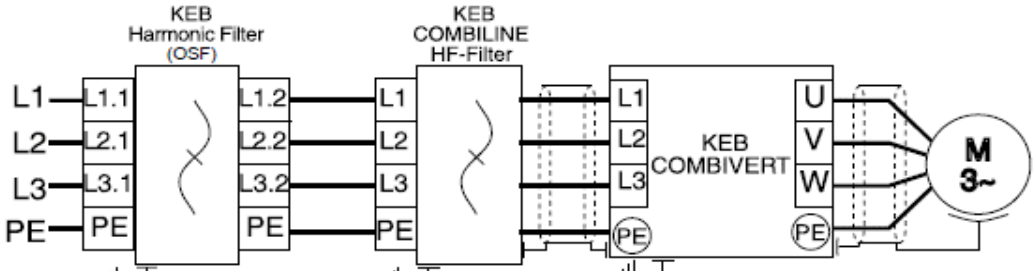

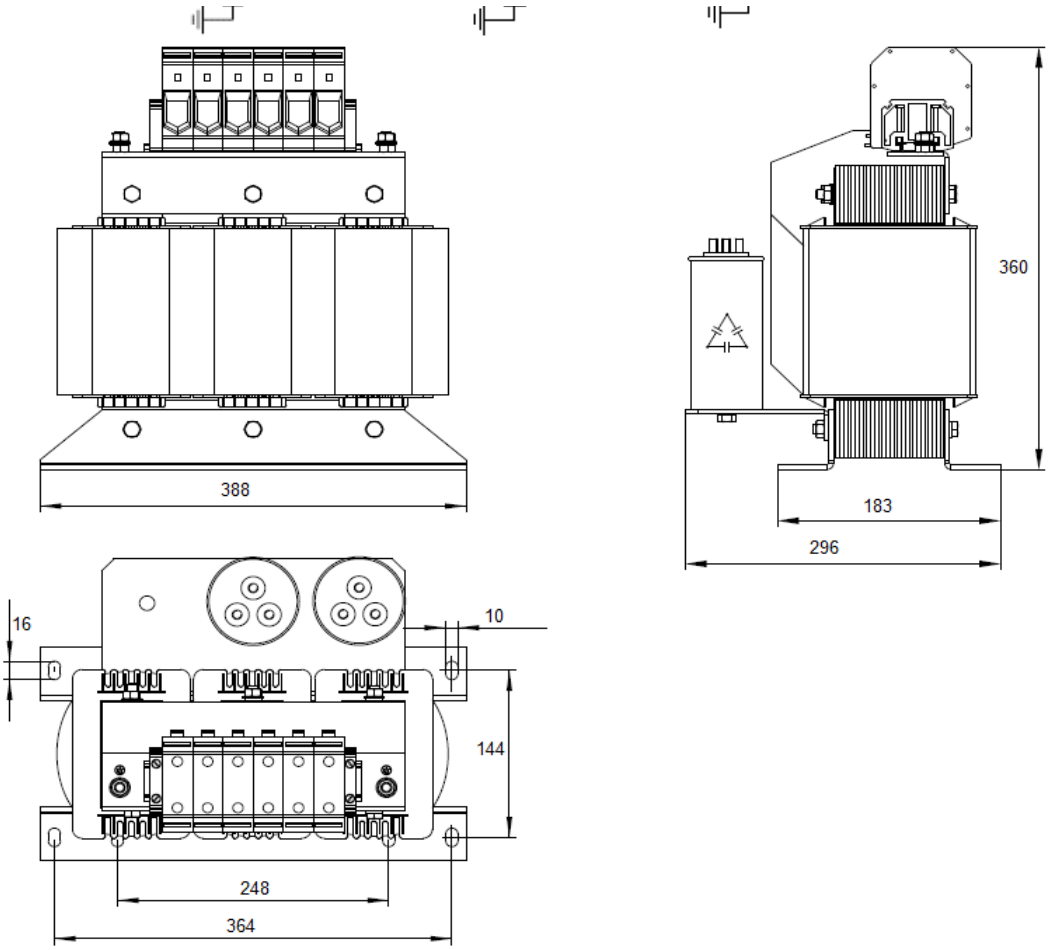

Einbaulage

stehend

liegend Kondensatoren neben oder unterhalb

Linksammlung

Oberschwingungsfilter	Handbuch	Link
Oxni	Shop	Link
Oxni		Link