Bezeichnung 07Z1F04-1010
Oxni Code 5B95 Motordrossel

Für Soforthilfe info@oxni.ch
+41 52 551 00 40

Für Reparaturen Oxni GmbH
Klosterstrasse 34
8406 Winterthur

Es müssen die Hinweise aus dem mitgelieferten Produktehandbuch beachtet werden!

Abmessung	Bodenmontage		Wandmontage
Breite [mm]	100	300	300
Höhe [mm]	121	271	305
Tiefe [mm]	55	255	221

Anschluss

U,V,W, PE	1.5-4.0 mm²
Schutzklasse	IP20
Klimakategorie	3K3

Elektrische Daten

Nenneingangstrom	2.6 A
Max. Strom	4.7 A
Bemessungsspannung	3x400 Vac
Netzfrequenz	0..100 Hz
Spannungsabfall	4 %
Widerstand	395 mΩ
Induktivität	5.6 mH
Verlustleistung	15 W @ 50Hz
Gewicht	1.0 kg

Prinzipschaltbild

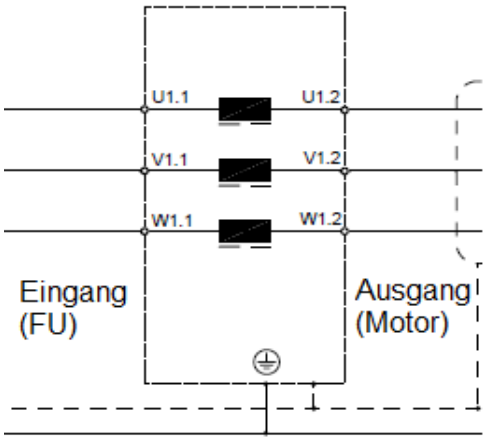

Mechanischer Aufbau

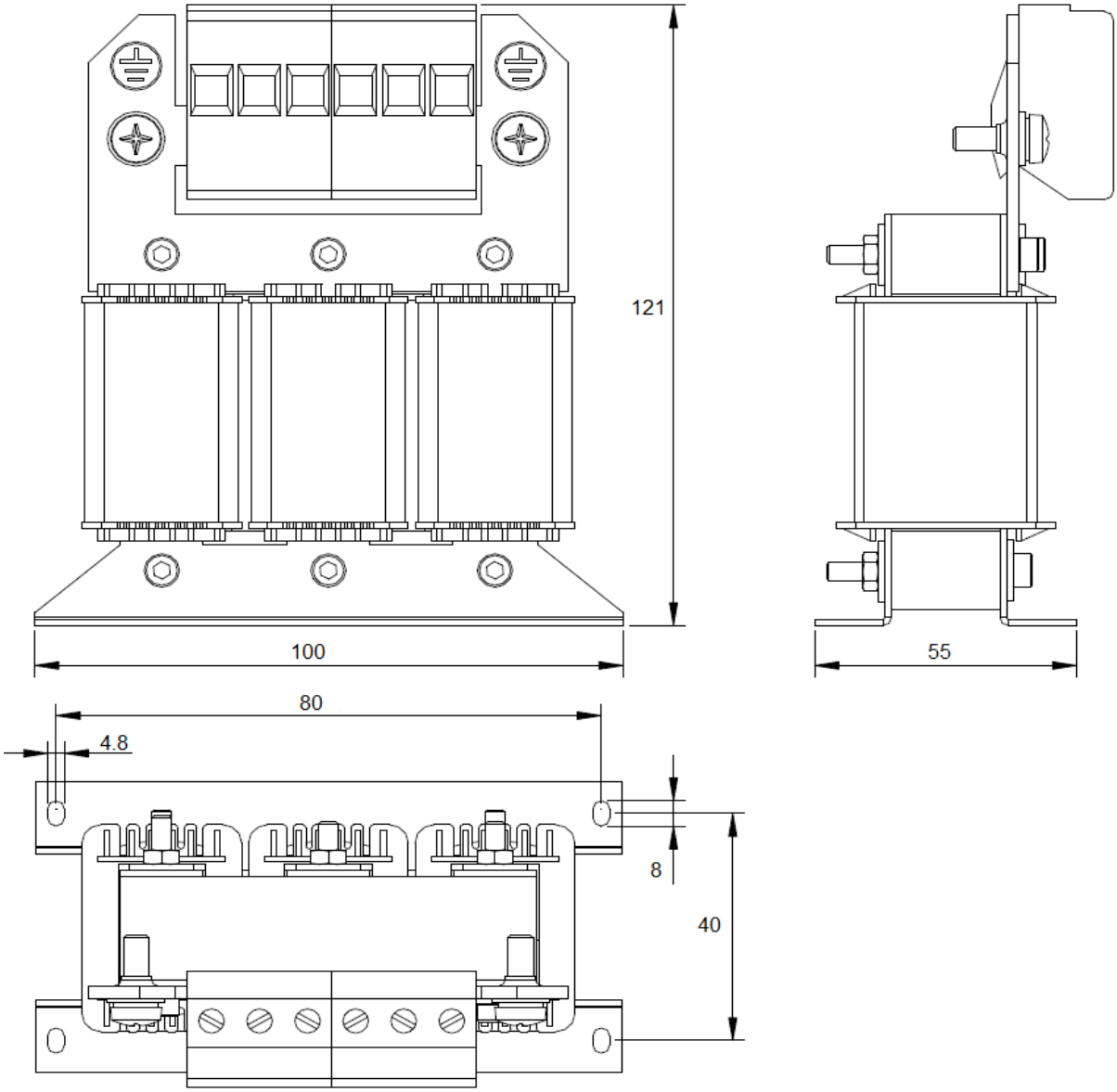

Linksammlung

Oxni	Shop	Link
Oxni		Link