Bezeichnung	16E6T60-3000		
Oxni Code	5B108	EMV Filter	

Für Soforthilfe info@oxni.ch
+41 52 551 00 40

Für Reparaturen Oxni GmbH
Klosterstrasse 34
8406 Winterthur

Es müssen die Hinweise aus dem mitgelieferten Produktehandbuch beachtet werden!

Nebenbaufilter für F6 Gehäuse 2 (16F6)

Abmessung

Breite [mm]	65	69
Höhe [mm]	252	422
Tiefe [mm]	106	106

Anschluss

Querschnitt		≤16	mm²	
Schutzklasse		IP20		
Klimakategorie		3K3		
Absicherung	600VAC	30kA	<= 50A	Type gG (gL)

Elektrische Daten

Nenneingangstrom	43	A
Bemessungsspannung	3x400	Vac
Netzfrequenz	50	Hz
Ableitstrom	1.27	mA
Verlustleistung	17.5	W
Gewicht	1.79	kg

Grenzwertklasse nach EN61800-3

Frequenz	2kHz	4kHz	8kHz	16kHz
C1	50m	50m	50m	30m
C2	100m	100m	100m	100m

Prinzipschaltbild

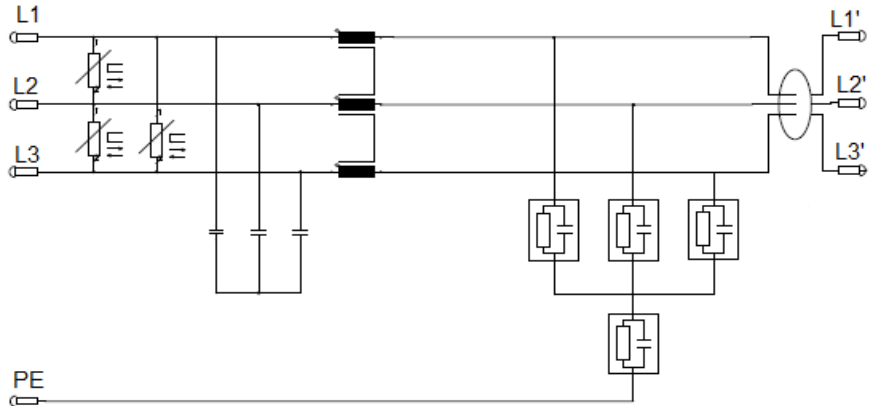

Mechanischer Aufbau

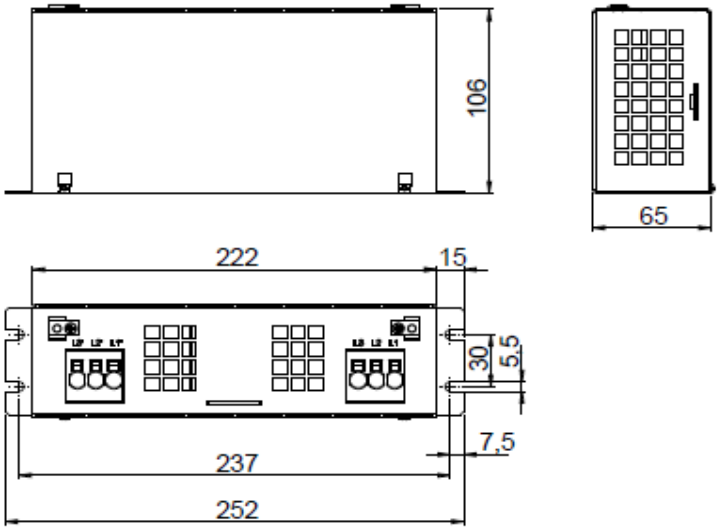

Einbaulage mit Anschlüssen oben oder unten, nicht seitlich!

Linksammlung

E6	3D-Zeichnung	Link
E6	Installation	Link
Oxni		Link