Bezeichnung	00S6L50-1xxx		
Oxni Code	5548	Resolverkabel	

Für Soforthilfe info@oxni.ch
+41 52 551 00 40

Für Reparaturen Oxni GmbH
Klosterstrasse 34
8406 Winterthur

Es müssen die Hinweise aus dem mitgelieferten Produktehandbuch beachtet werden!

Umgebung

Dynamisch	-40..+80°C
Statisch	-50..+80°C

Technische Daten

Geeignet für flexible Verbindungen in Energieketten oder Robotik Anwendungen

Kabelaufbau	(4x(2x0.75mm²))		
Spannungsklasse (UL/CSA)	1000	V	
Durchmesser	7.5 ±4%	mm	
Gewicht	80	g/m	

Biegeradius

Dynamisch	75	mm	
Statisch	75	mm	
max. Geschwindigkeit	4	m/s	
max. Beschleunigung	20	m/s²	bei 5m Hub
max. Torrosion	±30	°/m	
Lebensdauer	10’000’000	Zyklen	

Zugkraft

max. dynamisch	20	N/mm²
max. statisch	50	N/mm²

Allgemein

Farbe	Grün RAL 6018
Polyurethane	Ja
Schwer entflammbar	EN 60332-1-1 /// FT1
Holgen Frei	Ja
Silikon Frei	Ja
CFC Frei	Ja

Zertifikate

UL Listed/Recognized	Ja
CSA listed	Ja
Oil resistance	EN 60811-2-1

Schema

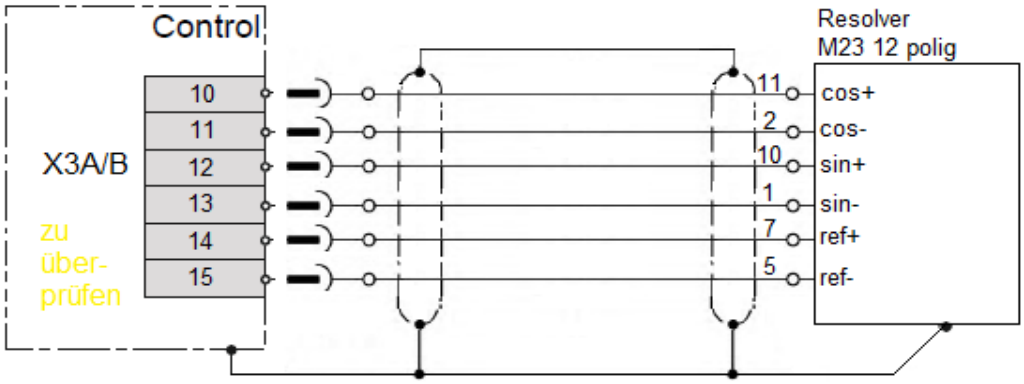

Stecker

Regler D-Sub 3 Reihig, 26 Pol

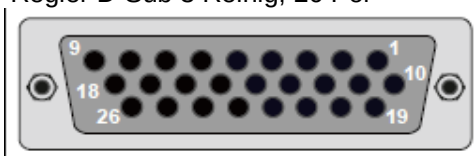

Motor M23, 12 Pol

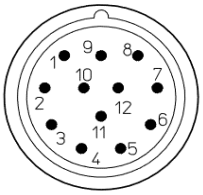

Linksammlung

Oxni	Shop	Link
Oxni		Link