Bezeichnung	AK2-GE3-D-M23		
Oxni Code	359D	Hybridservokabel	

Für Soforthilfe	info@oxni.ch +41 52 551 00 40	**Für Reparaturen**	Oxni GmbH Klosterstrasse 34 8406 Winterthur

Es müssen die Hinweise aus dem mitgelieferten Produktehandbuch beachtet werden!

Umgebung

Dynamisch	-40..+80°C
Statisch	-50..+80°C

Technische Daten

Geeignet für flexible Verbindungen in Energieketten oder Robotik Anwendungen

Kabelaufbau	(4G1 0+1x(2x22AWG)+1x(2x0.75))	mm²
Spannungsklasse (UL/CSA)	1000	V
Durchmesser	11.8 ±0.6	mm
Gewicht	122	g/m

Biegeradius

Dynamisch	88.5	mm
Statisch	59	mm
max. Geschwindigkeit	5	m/s
max. Beschleunigung	50	m/s²
max. Torrosion	±30	°/m
Lebensdauer	5’000’000	Zyklen

Zugkraft

max. dynamisch	20	N/mm²
max. statisch	50	N/mm²

Allgemein

Farbe	Matt Orange RAL 2003
Polyurethane	Ja
Schwer entflammbar	EN 50265-2-1 /// FT1 UL 1581
Holgen Frei	Ja
Silikon Frei	Ja
FCKW Frei	Ja

Zertifikate

UL Listed/Recognized	80°C 1000V
CSA listed	C22.2 N.210-05, 80°C 1000V
Oil resistance	EN60811-2-1
	UL 1581
	HD 22.10 Annex A
	VDE 0472 P. 803/B

Schema

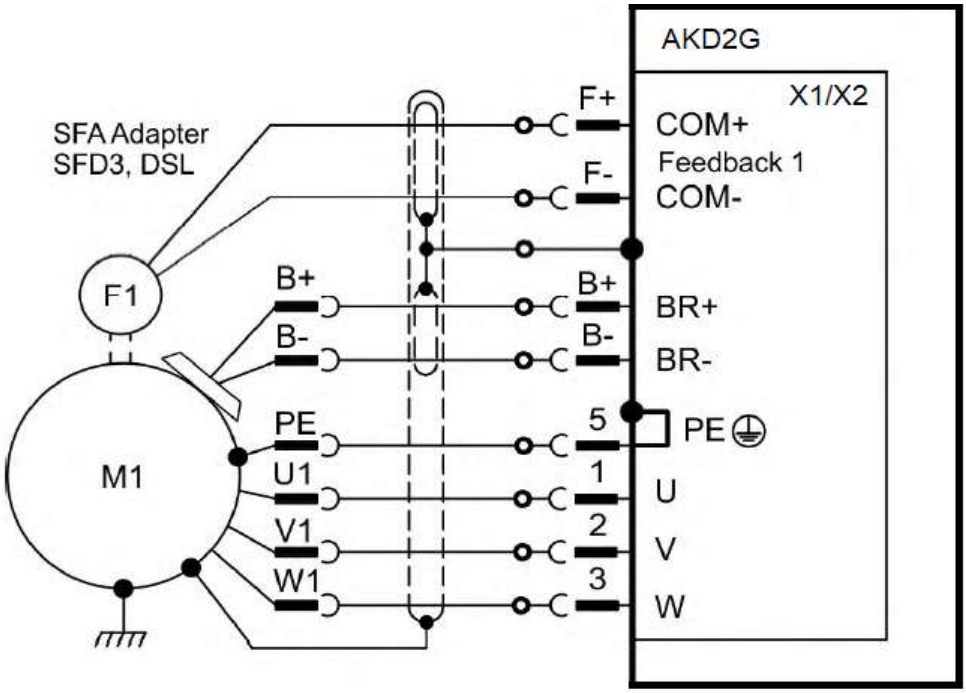

Stecker A
X1 AKD2G Stecker

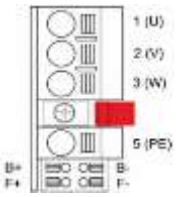

Stecker B
M23 Speed-Tec Kupplung

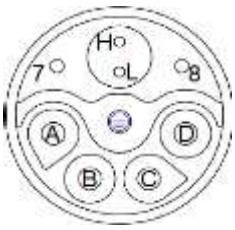

Linksammlung

AKD2G	Handbuch	Link
Oxni	Shop	Link
Oxni		Link